LG
Life's Good

ENGLISH

ESPAÑOL

User Manual

LG TONE PRO™

***Bluetooth*® Wireless Stereo Headset**

HBS-780

BC

Rev 1.0 US
All rights reserved.
© 2017 LG Electronics Inc.

Please read the Important Safety Information for the proper use of this product.

After reading, store this User Manual in an easily accessible place for all users.

NOTE: Please read all information carefully prior to using the HBS-780 in order to enjoy the best performance and prevent damage to the product.

WARNING: This product contains chemicals known to the State of California to cause cancer and birth defects or other reproductive harm. Call (800) 243-0000 for more information.

Wash hands after handling.

Contents

Safety Cautions 1
Precautions When Using the Product 2
HD Speaker 2
Qualcomm® aptX™ Audio 3
Product Components 3
Product Description 4
HBS-780 Pairing and Connecting 5
Indicator Lamp 6
Mobile Calling Functions 7
Playing Music 8
Battery Charging and Alerts 9
Vibration Alert Settings 9
Out of Range 9
LG Tone & Talk™ 10
Troubleshooting 11
Specifications and Features 11
Declaration of Confirmation 12
Additional Information 13
Limited Warranty 15
Important Safety Information 16

The LG TONE PRO (HBS-780) is a lightweight wireless headset that uses *Bluetooth* technology.

This product can be used as an audio accessory for devices supporting either the A2DP or Hands-Free *Bluetooth* Profile.

Safety Cautions

⚠ CAUTION

Do not disassemble, adjust, or repair the product arbitrarily.

Do not place the product near excessive heat or flammable material.

Do not arbitrarily replace the battery, as it may explode.

The product may be damaged if an incompatible charger is used.

Make sure that an infant or child does not swallow a magnet or a small component of the product.

Make sure that foreign objects do not enter the charger's connectors (charging port and power plug). Failure to do so may result in fire or electric shock.

If you have a medical device implanted, contact your doctor before using this device.

For your safety, do not remove the battery incorporated in the product.

The lithium-ion polymer battery is a hazardous component that can cause injury.

Battery replacement by an unqualified professional can cause damage to your device.

⚠ WARNING

Do not drop the product from a high place.

Make sure there is no alcohol or benzene in contact with the product.

Do not store the product in a wet or dusty place.

Do not place heavy objects on the product.

This product is not waterproof. Avoid humidity and water.

Precautions When Using the Product

Refer to the following to use the product for its normal life span.

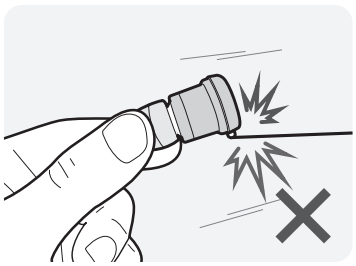	Do not pull the earphone cable with excessive force.
	If the product is exposed to excessive sweat, clean the product.
	Keep the earbuds clean.
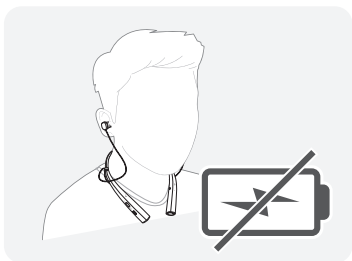	For your safety, do not wear the product while it is being charged.

HD Speaker

If the communication network of the device you are connecting to supports HD Voice Calling, you can enjoy making voice calls and listening to music in high definition.

Qualcomm® aptX™ Audio

LG HBS-780 is powered by Qualcomm aptX audio. Qualcomm aptX audio is *Bluetooth* wireless technology that provides clearer audio for listening to music and watching movies.

Qualcomm aptX audio is automatically enabled when a mobile phone or audio device supports it.

Product Components

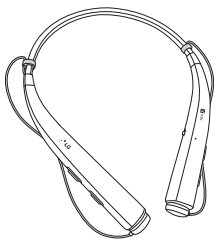

LG TONE PRO HBS-780
(medium ear gels installed)

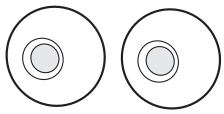

Extra Ear Gels (small)

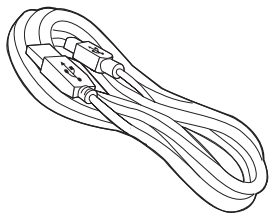

Micro USB Charging Cable

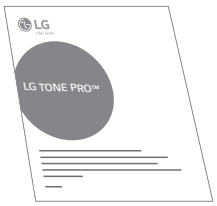

User Manual

Warranty Card

NOTE: Actual product design may differ from images shown in manual.

⚠ CAUTION

Make sure authentic LG Electronics components are used. Using a non-authentic component may damage the product and thus void the warranty.

NOTE

The complete manual is available for download from the LG Electronics website.

www.lg.com > Support > Manuals & Documents > Mobile Devices > LG *Bluetooth* Devices

Product Description

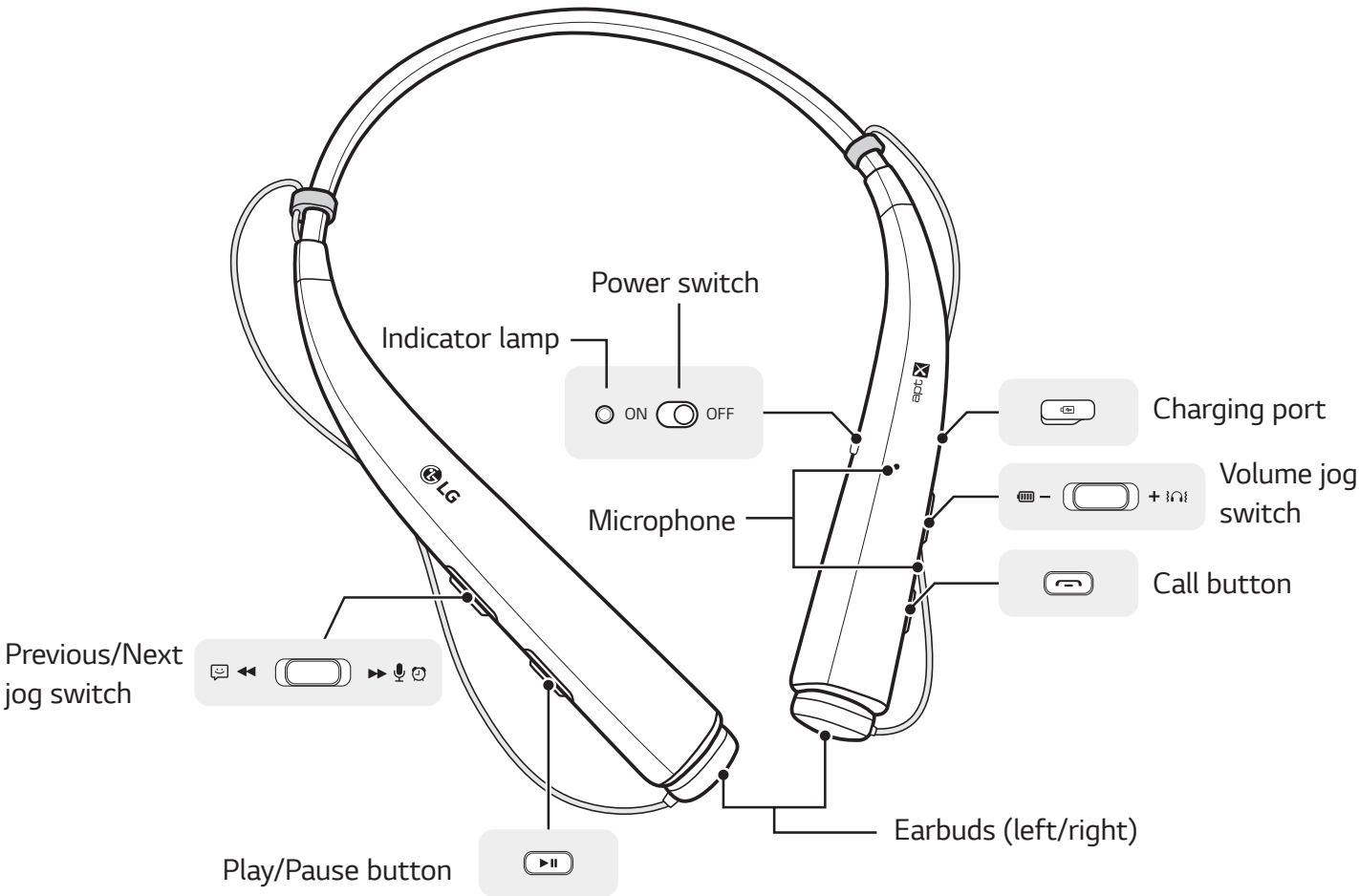

NOTE: You will hear a sound with each press of the Volume jog switch, depending on the volume level: one beep (lower levels), two beeps (middle levels), or a long tone (higher levels).

HBS-780 Pairing and Connecting

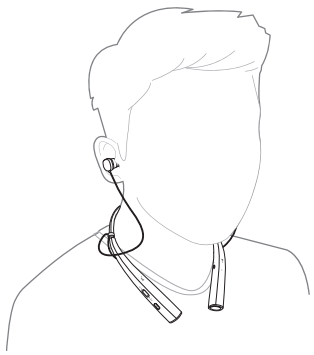

Put in your earbuds to easily pair and connect by following the voice prompts.

NOTE: If you are prompted for the authorization code (PIN code), type **0000.**

If you hear that the battery is insufficient, recharge the battery before proceeding with pairing.

If pairing is not completed within three minutes, the power automatically turns off. If this happens, slide the **Power switch** from the OFF to the ON position to turn the power on.

Connecting Quickly

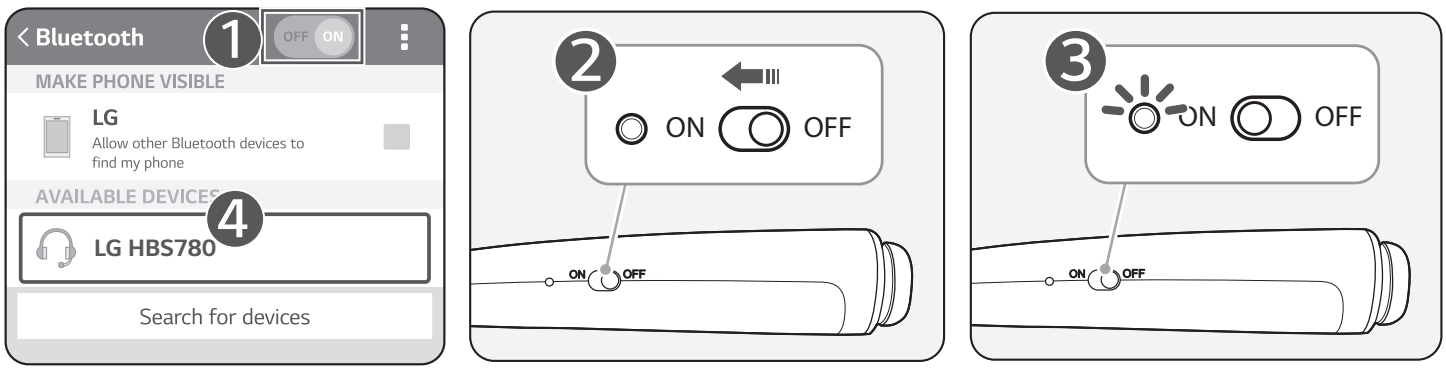

1 From the mobile phone's **Settings** menu, turn on *Bluetooth*.

2 Slide the **Power switch** towards the ON position to turn on the power.

3 The blue **Indicator lamp** turns on, and the HBS-780 enters Search mode.

4 From the mobile phone, select **LG HBS780** to connect.

5 A voice message will indicate that the connection is completed.

Connecting Manually (pairing with another phone or re-pairing)

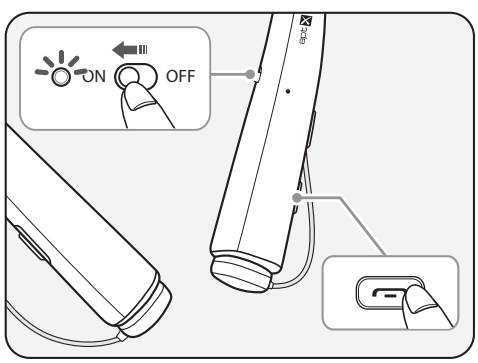

1 Press and hold the **Call button** and slide the **Power switch** to the ON position to turn it on.

2 The blue **Indicator lamp** turns on, and the HBS-780 enters Search mode.

3 Select **LG HBS780** from the device list to connect.

Multiple Connections

The HBS-780 can be connected to two devices, such as a mobile phone and a computer, at the same time.

NOTE: If the HBS-780 is simultaneously connected to two devices, the main functions work based on the "Main Connected Device."

1 Press and hold the **Call button** and slide the **Power switch** to the ON position to turn it on.

2 Perform Steps 2 to 4 under "Connecting Quickly." This device becomes the "Main Connected Device."

3 Try to connect to HBS-780 using a previously connected device. This device becomes the "Sub Connected Device."

Automatic Reconnection

If you turn on the product, it automatically searches for and connects to the "Main Connected Device" and "Sub Connected Device" to which it was previously connected. (If the product cannot find the device to which it was last connected the product switches to Search mode.)

If the product does not automatically connect to the device you want, search for your product in the device you want to connect to and connect it manually.

Indicator Lamp

HBS-780 Status	Description
Power On	The blue **Indicator lamp** flashes four times.
Power Off	The blue **Indicator lamp** flashes four times.
Search Mode	The blue **Indicator lamp** is on.
Headset/Hands-free Profile Connected/Call Connected	The blue **Indicator lamp** flashes once every five seconds.

Mobile Calling Functions

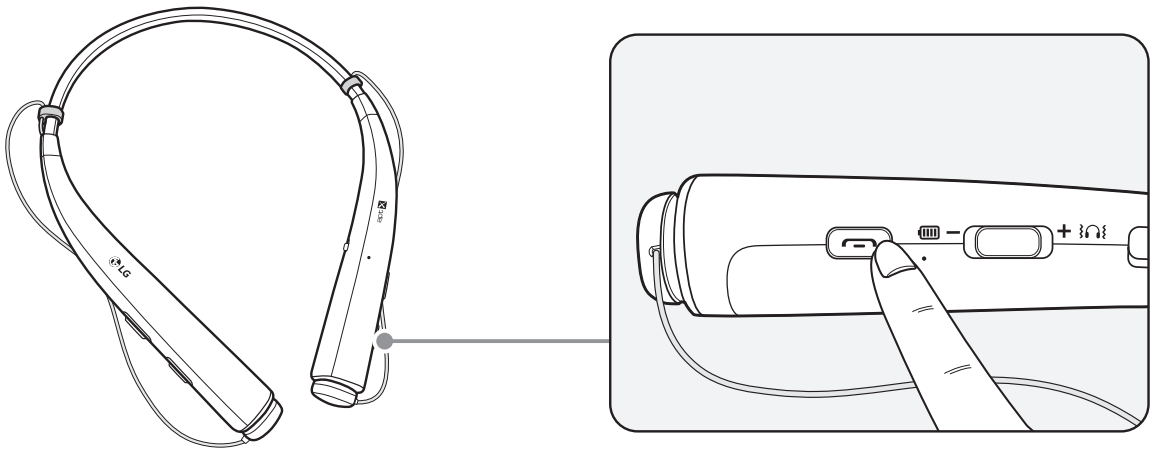

Function	Status	Description
Answering Call	Ringing	Briefly press the **Call button.** NOTE: The HBS-780 will not vibrate if the Vibration function has been turned off.
Making a Call	Idle	If you make a call using a mobile phone, the call is automatically connected to the HBS-780. On some mobile phones, you should briefly press the **Play/Pause button** twice to switch calls.
Switching Calls	Talking	Briefly press the **Play/Pause button** twice during a call. (Every time you press one of these buttons, the call switches to the mobile phone or the HBS-780.)
Redial	Idle	Press and hold the **Call button** for more than one second to place a call to the last number you called.
Voice Dial	Idle	Briefly press the **Call button.** If the mobile phone does not support the Voice Dial function, you can use the Redial function.
Receiving a Call While on the Phone	Talking	You can receive another call while on the phone by pressing and holding the **Call button** for one second. The existing call switches to a call waiting status. Press and hold the **Call button** again for one second to switch back to the previous call. Briefly press the **Call button** to end the existing call; briefly press it again to end the second call. (Performance may differ depending on the mobile phone settings.)
Rejecting a Call	Ringing	Press and hold the **Call button** for two seconds.
Enabling/Disabling Mute	Talking	Simultaneously slide and hold the **Volume jog switch** into the volume up (+) direction, and slide and hold the **Previous/Next jog switch** into the (◀◀) position for one second.

CAUTION: Do not disable/enable the mute function while driving, as you need to use both hands.

NOTE: The Voice Dial and Redial functions work on the Main Connected Device or on the device on which you made the last call. (The Voice Dial and Redial functions may work differently depending on the mobile phone being used.)

Playing Music

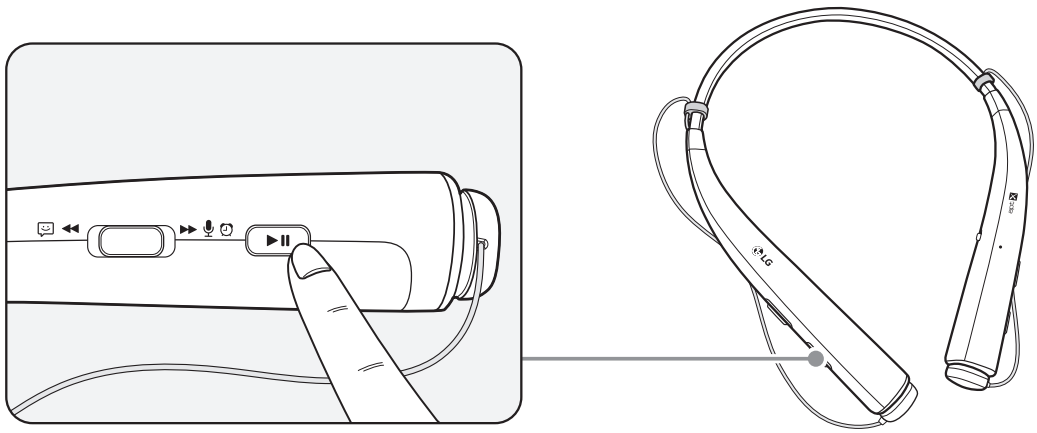

Function	Status	Description
Play	Idle	Briefly press the **Play/Pause button.** Music will play from the activated player of the connected device.
Pause	Music on	Briefly press the **Play/Pause button.**
Play Previous/Next Song	Music on	To play the next or previous song, briefly slide the **Previous/Next jog switch** into the Previous (◀◀) or Next (▶▶) position.
Fast Rewind/Forward	Music on	Slide the **Previous/Next jog switch** into the (◀◀) or (▶▶) position until you reach the desired section of the track.
Change Equalizer Mode	Music on	Briefly press the **Play/Pause button** twice. The equalizer mode changes with a beeping sound in the following order: Bass Boost (default) > Normal > Treble Boost.

Switching Music Players

If you stop in the middle of playback and then play music on either of the two connected devices, the HBS-780's music playback and control change to that device.

Battery Charging and Alerts

Open the **Charging port** cover and connect the charger to the **Charging port.**

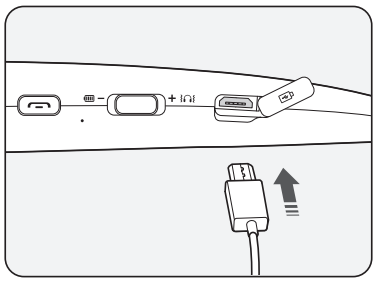

Indicator Lamp	Red	Purple	Blue
Battery Status	Charging	80%	Completed

Slide and hold the **Volume jog switch** in the volume down (—) direction for one second to check the **Indicator lamp** and battery level by voice.

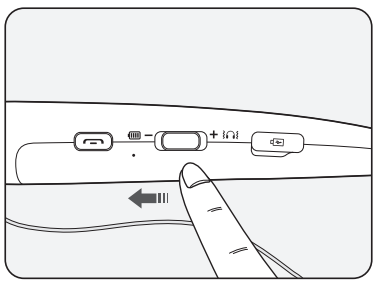

Battery Status	Sufficient	Normal	Insufficient
Indicator Lamp	Blue flashes three times	Purple flashes three times	Red flashes three times

Vibration Alert Settings

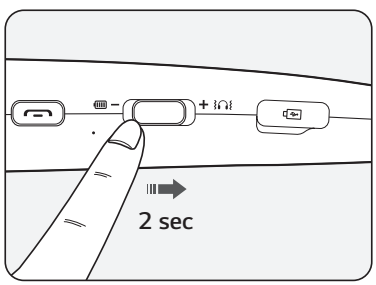

The vibration alert is automatically set to the ON when you turn on the power.

To activate or deactivate the vibration setting, slide and hold the **Volume jog switch** in the volume up (+) direction for two seconds.

NOTE: When vibration is turned off, the HBS-780 will not vibrate when receiving an incoming call.

Out of Range

If the device connected to the product is out of effective communication range (33 feet/10 meters), the communication signal becomes weak and the communication is lost.

If the device comes back within effective communication range, the product automatically reconnects to the device. If the device is not automatically reconnected, press the **Call button** on the product to connect to it manually.

If a device that is not in use goes out of communication range when multiple devices are connected, a voice message will indicate that the connection is lost. In this case, the automatic reconnection function is not supported.

LG Tone & Talk™

Tone & Talk supports various functions, including text & voice directions and calling. To install Tone & Talk, scan the QR code to the right or go to the Google Play™ store and search for "LG Tone & Talk."

NOTE: Tone & Talk can be used on Android™ smartphones.

Function	Button/Description	HBS-780 Action
Reading Recent Messages	**Previous/Next jog switch**	Slide to and hold in the (◀◀) position for one second.
Using Speed Dial to Make a Call	Select a speed dial contact in Tone & Talk.	-
	Call button (Making a call)	Briefly press twice.
Using Favorites to Make a Call	Select a favorite contact in Tone & Talk.	-
	Call button (Bringing up a favorite contact)	Briefly press twice.
	Select a contact with the **Previous/Next jog switch.**	Slide to and hold in the (◀◀) or (▶▶) position for one second.
	Call button (Making a call)	Briefly press twice.
Making a Call From Call History	Select call history in Tone & Talk.	-
	Call button (Bringing up call history)	Briefly press twice.
	Slide and hold the **Previous/Next jog switch** to select a Call History number.	Slide to and hold in the (◀◀) or (▶▶) position for one second.
	Call button (Making a call)	Briefly press twice.
Current Time Alert/Voice Memo	**Previous/Next jog switch** (This feature may not be supported on some devices.)	Slide to and hold in the (▶▶) position for one second.
Changing the Voice Prompt Language	Select **Headset Setting** > **Voice Prompt Language** in Tone & Talk.	-
Find Me (Find My Phone)	**Volume (+) jog switch** and **Previous (◀◀) jog switch / Volume (—) jog switch** and **Next (▶▶) jog switch**	Simultaneously slide to and hold in the same direction for one second.

NOTE: The Current Time Alert and the Voice Memo features cannot be used at the same time. You can only use one function at a time when you make selections in the Tone & Talk app.

Troubleshooting

Problem	Solution
The power does not turn on	Check the battery level and charge it.
Cannot make a call with the HBS-780	If the mobile phone does not support headset and hands-free functions, you cannot use the calling features. Check the battery level and charge it.
Cannot connect the HBS-780 to mobile phone	Check whether the HBS-780 is turned on. Check whether the HBS-780 is in Search mode. - Simultaneously press and hold the **Call button** and slide the **Power switch** to the ON position to put the HBS-780 in Search mode.
The sound is low	Control the sound level of the device connected to the HBS-780.

Specifications and Features

Item	Comments
Bluetooth Specifications	V 4.1 (Headset/Hands-Free/A2DP/AVRCP)
Battery	Battery 3.7 V/210 mAh, lithium-ion polymer
Standby Time	Up to 720 hours*
Talk Time	Up to 16 hours*
Music Play Time	Up to 10.5 hours*
Charging Time	Less than 2 hours
Rated Input Voltage	DC 4.75 V ~ 5.3 V, 400 mA
Operating Temperature	-10°C (+14°F) ~ +50°C (+122°F)
Dimensions/Weight	5.9" (W) x 6.9" (L) x 0.9" (H) / 1.54 oz
Operating Frequency	2402 MHz to 2480 MHz

*Duration of use may vary depending on the connected mobile device, features being used, settings, signal strength, operating temperature, frequency band, and other methods of use.

Declaration of Confirmation

FCC NOTICE TO USERS:

This device complies with part 15 of the FCC Rules.

Operation is subject to the following two conditions:

(1) This device may not cause harmful interference, and

(2) This device must accept any interference received, including interference that may cause undesired operation.

Changes or modifications not expressly approved by the manufacturer (or party responsible) for compliance could void the user's authority to operate the equipment.

FCC Part 15.105 statement

This equipment has been tested and found to comply with the limits for a Class B digital device, pursuant to Part 15 of the FCC Rules.

These limits are designed to provide reasonable protection against harmful interference in a residential installation. This equipment generates, uses and can radiate radio frequency energy and, if not installed and used in accordance with the instructions, may cause harmful interference to radio communications.

However, there is no guarantee that interference will not occur in a particular installation. If this equipment does cause harmful interference to radio or television reception, which can be determined by turning the equipment off and on, the user is encouraged to try to correct the interference by one or more of the following measures:

- Reorient or relocate the receiving antenna.
- Increase the separation between the equipment and receiver.
- Connect the equipment into an outlet on a circuit different from that to which the receiver is connected.
- Consult the dealer or an experienced radio/TV technician for help.

IMPORTANT NOTE:

To comply with the FCC RF exposure compliance requirements, no change to the antenna or the device is permitted. Any change to the antenna or the device could result in the device exceeding the RF exposure requirements and void the user's authority to operate the device.

Bluetooth® is a registered trademark of Bluetooth SIG, Inc. worldwide.

Qualcomm® aptX™ audio is a product of Qualcomm Technologies International, Ltd.

FCC ID: ZNFGHBS780

Additional Information

1. Radio frequency exposure

This *Bluetooth* Wireless Stereo Headset HBS-780 is a radio transmitter and receiver. When in operation it communicates with a *Bluetooth*-equipped mobile device by receiving and transmitting radio frequency (RF) electromagnetic fields (microwaves) in the frequency range 2.4 to 2.4835 GHz. Your *Bluetooth* headset is designed to operate in compliance with the RF exposure guidelines and limits set by national authorities and international health agencies when used with any compatible LG Electronics mobile phone.

2. *Bluetooth* connection precautions

The following environments affect the range and reception of *Bluetooth* signals:

- When walls, metal, human bodies, or other obstacles exist between the *Bluetooth* device and the connected device.
- When equipment that uses 2.4 GHz frequency signals (wireless LANs, wireless phones, microwave ovens, etc.) is placed near the devices being used.

3. Potentially explosive atmosphere

Turn off your electronic device when in any area with a potentially explosive atmosphere. Although this is uncommon, your electronic device could generate sparks. Sparks in such areas could cause an explosion or fire resulting in bodily injury or even death. Areas with a potentially explosive atmosphere are often but not always clearly marked.

4. Emergency calls

IMPORTANT!

This *Bluetooth* headset and the electronic device connected to the headset operate using radio signals and mobile and landline networks as well as user-programmed functions, which cannot guarantee connection under all conditions. Therefore, you should never rely solely upon any electronic device for essential communications (e.g., medical emergencies). Remember, in order to make or receive calls, the headset and the electronic device connected to the headset must be switched on and in a service area with adequate mobile signal strength. Emergency calls may not be possible on all mobile phone networks or when certain network services and/or phone features are in use. Check with your local service provider.

5. Battery information

A rechargeable battery has a long service life if treated properly. A new battery or one that has not been used for a long period of time could have reduced capacity the first few times it is used. Do not expose the battery to extreme temperatures, never above +50°C (+122°F) or below -10°C (+14°F). For maximum battery capacity, use the battery at room temperature. If the battery is used in low temperatures, the battery capacity will be reduced. The battery can only be charged in temperatures between +10°C (+50°F) and +45°C (+113°F).

6. Recycling the battery in your *Bluetooth* headset

The battery in your *Bluetooth* headset must be disposed of properly and should never be placed in municipal waste. The LG Electronics service partner that removes the battery will dispose of it according to local regulations.

7. Conditions

- The warranty is valid only if the original receipt issued to the original purchaser by the dealer, specifying the date of purchase and serial number, is presented with the product to be repaired or replaced. LG Electronics reserves the right to refuse warranty service if this information has been removed or changed after the original purchase of the product from the dealer.
- If LG Electronics repairs or replaces the product, the repaired or replaced product shall be warranted for the remaining time of the original warranty period or for ninety (90) days from the date of repair, whichever is longer. Repair or replacement may involve the use of functionally equivalent reconditioned units. Replaced parts or components will become the property of LG Electronics.

- This warranty does not cover any failure of the product due to normal wear and tear, or due to misuse, including but not limited to use in other than the normal and customary manner, in accordance with instructions for use and maintenance of the product. Nor does this warranty cover any failure of the product due to accident, modification or adjustment, acts of God, or damage resulting from liquid.
- This warranty does not cover product failures due to improper repair installations, modifications, or service performed by a non-LG Electronics authorized person. Tampering with any of the seals on the product will void the warranty.
- THERE ARE NO EXPRESS WARRANTIES, WHETHER WRITTEN OR ORAL, OTHER THAN THIS PRINTED INCLUDING WITHOUT LIMITATION THE IMPLIED WARRANTIES OF MERCHANTABILITY OR FITNESS FOR A PARTICULAR PURPOSE, ARE LIMITED TO THE DURATION OF THIS LIMITED WARRANTY. IN NO EVENT SHALL LG ELECTRONICS OR ITS VENDORS BE LIABLE FOR INCIDENTAL OR CONSEQUENTIAL DAMAGES OF ANY NATURE WHATSOEVER, INCLUDING BUT NOT LIMITED TO LOST PROFITS OR COMMERCIAL LOSS, TO THE FULL EXTENT THOSE DAMAGES CAN BE DISCLAIMED BY LAW.
- Some countries/states do not allow the exclusion or limitation of incidental or consequential damages, or limitation of the duration of implied warranties, so the preceding limitations or exclusions may not apply to you. The warranty provided does not affect the consumer's statutory rights under applicable national legislation in force, nor the consumer's rights against the dealer arising from their sales/purchase contract.

Limited Warranty

Subject to the conditions of this Limited Warranty, LG Electronics warrants this product to be free from defects in design, material, and workmanship at the time of its original purchase by a consumer, and for a subsequent period of one (1) year. Should your product need warranty service, please return it to the dealer from whom it was purchased or contact your local LG Electronics contact center to get further information.

Important Safety Information

Avoiding hearing damage

Permanent hearing loss may occur if you use your headset at a high volume.

Set the volume to a safe level. Over time you can become accustomed to a higher volume that may sound normal but can be damaging to your hearing.

If you experience ringing in your ears or muffled speech, stop listening and have your hearing checked. The louder the volume, the less time is required before your hearing could be affected.

Hearing experts suggest that to protect your hearing:

- Limit the amount of time you use the headset at high volume.
- Avoid turning up the volume to block out noisy surroundings.
- Turn the volume down if you can't hear people speaking near you.

Using headsets safely

Use of headsets to listen to music while operating a vehicle is not recommended and is illegal in some areas. Be careful and attentive while driving. Stop using this device if you find it disruptive or distracting while operating any type of vehicle or performing any other activity that requires your full attention.

LG
Life's Good

ESPAÑOL

Manual del usuario
LG TONE PRO™

Auriculares estéreo inalámbricos con *Bluetooth*®

HBS-780

Rev 1.0 US
Todos los derechos reservados.
© 2017 LG Electronics Inc.

Lea la Información importante de seguridad para poder utilizar este producto correctamente.

Después de leerla, guarde esta Guía del usuario en un lugar al que todos los usuarios puedan acceder fácilmente.

NOTA: lea toda la información detenidamente antes de utilizar los HBS-780 para obtener el mejor rendimiento y evitar daños en el producto.

ADVERTENCIA: Este producto contiene químicos conocidos en el Estado de California por causar cáncer y defectos de nacimiento u otros daños reproductivos. Llame al (800) 243-0000 para obtener más información.

Lávese las manos después de manipular.

Contenido

Precauciones de seguridad 1
Precauciones al utilizar el producto 2
Altavoz en alta definición 2
Qualcomm® aptX™ Audio 3
Componentes del producto 3
Descripción del producto 4
Vinculación y conexión de los HBS-780 5
Luz indicadora 6
Funciones de llamada a través del celular 7
Reproducción de música 8
Carga de la batería y alertas 9
Ajustes de las alertas de vibración 9
Fuera de rango 9
LG Tone & Talk 10
Solución de problemas 11
Especificaciones y funciones 12
Aviso de conformidad 13
Información adicional 14
Garantía limitada 17
Información importante de seguridad 17

Los auriculares LG TONE PRO (HBS-780) son unos auriculares inalámbricos ligeros que utilizan la tecnología *Bluetooth*.

Este producto puede utilizarse como accesorio de audio en dispositivos compatibles con el perfil A2DP o *Bluetooth* manos libres.

Precauciones de seguridad

⚠ PRECAUCIÓN

No desmonte, ajuste ni repare el producto arbitrariamente.

No ubique el producto cerca de calor excesivo o materiales inflamables.

No sustituya arbitrariamente la batería, ya que podría explotar.

El producto podría sufrir daños si se utiliza un cargador incompatible.

Asegúrese de que los bebés y los niños no se traguen imanes ni otros componentes pequeños del producto.

Asegúrese de que no entren objetos extraños en los conectores del cargador (puerto de carga y enchufe de alimentación). De lo contrario, podría provocar descargas eléctricas o incendios.

Si tiene un dispositivo médico implantado, póngase en contacto con su doctor o médico antes de utilizar este producto.

Por su seguridad, no quite la batería que viene incorporada en el producto.

La batería de polímero de iones de litio es un componente peligroso que puede causar lesiones.

Su dispositivo se puede dañar si el reemplazo de la batería lo realiza un profesional no calificado.

⚠ ADVERTENCIA

No deje caer el producto desde lugares altos.

Asegúrese de que el producto no esté en contacto con alcohol ni benceno.

No guarde el producto en lugares húmedos o llenos de polvo.

No coloque objetos pesados sobre el producto.

Este producto no es impermeable. Evite la humedad y el agua.

Precauciones al utilizar el producto

Consulte la siguiente información al utilizar el producto para que tenga una vida útil normal.

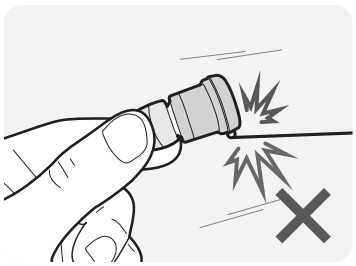	No tire del cable del auricular con excesiva fuerza.
	Si el producto está expuesto a sudor excesivo, límpielo.
	Mantenga siempre limpia la almohadilla del auricular.
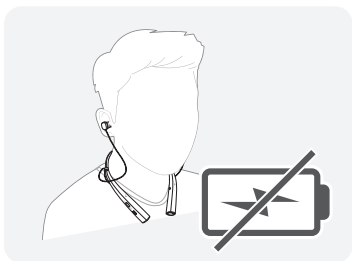	Por su seguridad, no utilice el producto mientras se está cargando.

Altavoz en alta definición

Si la red de comunicación del dispositivo al que se está conectando admite Llamadas de voz en alta definición, podrá realizar llamadas de voz y escuchar música en alta definición.

Qualcomm® aptX™ Audio

LG HBS-780 cuenta con la tecnología Qualcomm aptX audio. Qualcomm aptX audio es una tecnología inalámbrica *Bluetooth* que ofrece mayor nitidez de audio para escuchar música y ver películas.

Qualcomm aptX audio se activa automáticamente con los teléfonos móviles o dispositivos de audio compatibles.

Componentes del producto

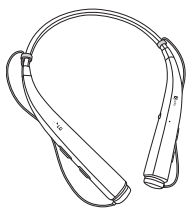

LG TONE PRO HBS-780

(adaptadores para oído de tamaño medio incluidos)

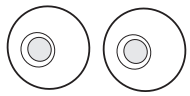

Adaptadores para oído adicionales (pequeños)

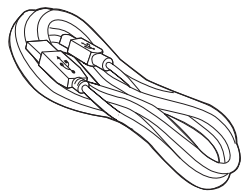

Cable de carga micro USB

Manual del usuario

Tarjeta de garantía

NOTA: el diseño real del producto puede diferir de las imágenes que aparecen en este manual.

⚠ PRECAUCIÓN

Utilice solo componentes LG Electronics genuinos. Si utiliza un componente que no es genuino, se podría dañar el producto y, por lo tanto, se anularía la garantía.

NOTA

El manual completo está disponible para descargar desde el sitio web de LG Electronics.

www.lg.com > Support > Manuals & Documents > Mobile Devices > LG *Bluetooth* Devices

Descripción del producto

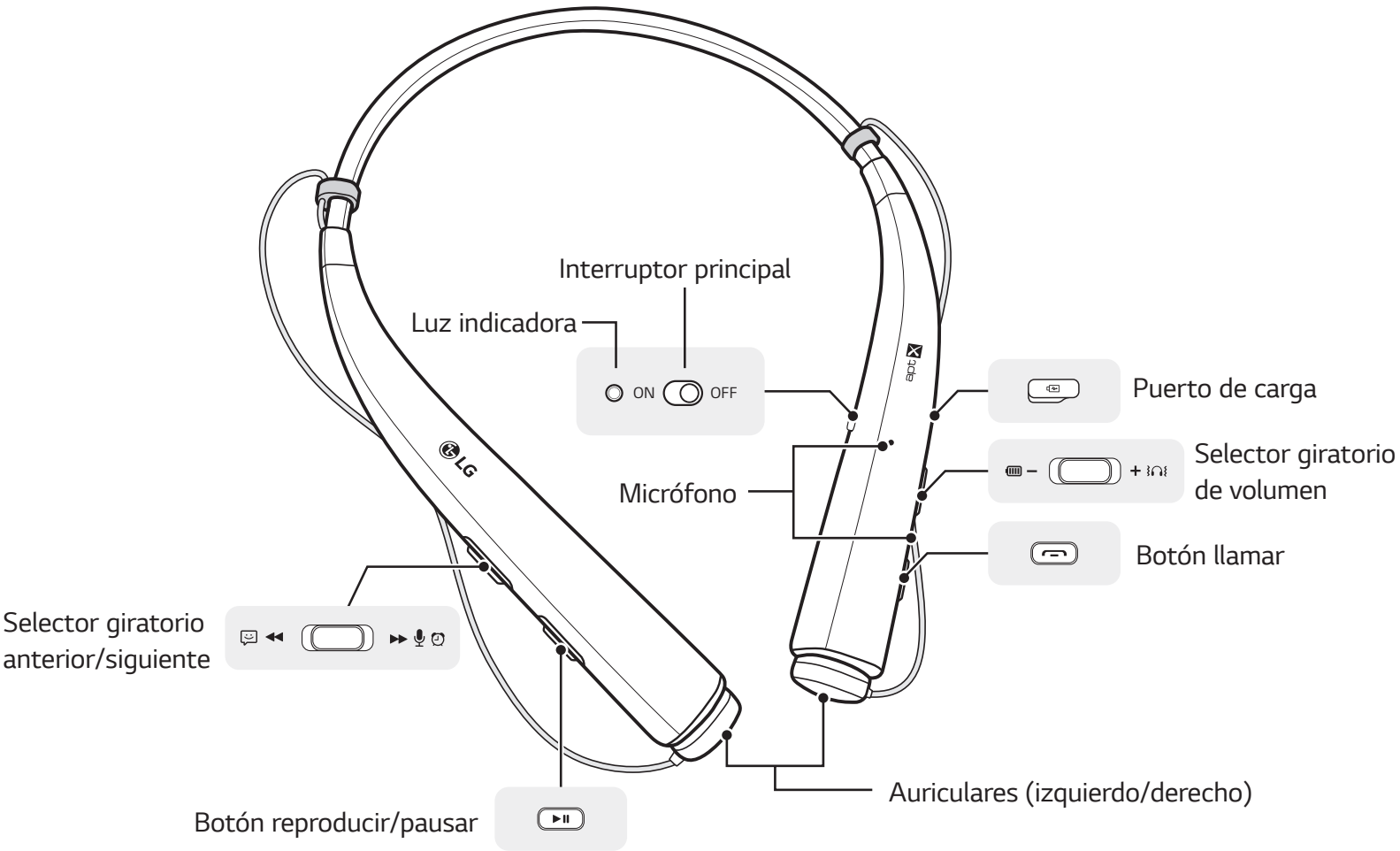

NOTA: escuchará un sonido con cada presión del interruptor de volumen, según el nivel de volumen: un pitido (niveles bajos y medios), dos pitidos (niveles altos) o un tono prolongado (niveles máximos).

Vinculación y conexión de los HBS-780

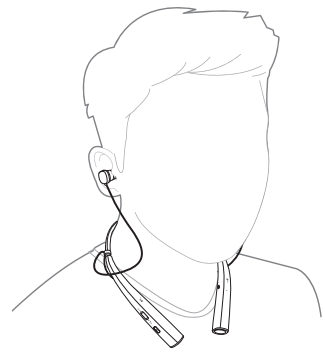

Si inicia el proceso después de colocarse los auriculares, podrá vincular y conectarlos fácilmente siguiendo las instrucciones de voz.

NOTA: si se le solicita el código de autorización (Código PIN), indique **0000.**

Si oye que el nivel de batería es insuficiente, recargue la batería antes de continuar con el vincular.

Si la vinculación no se completa en 3 minutos, los auriculares se apagarán automáticamente. Cuando el dispositivo se apague automáticamente, deslice el **Interruptor de encendido** de OFF a la posición ON para encender el dispositivo.

Conexión rápida

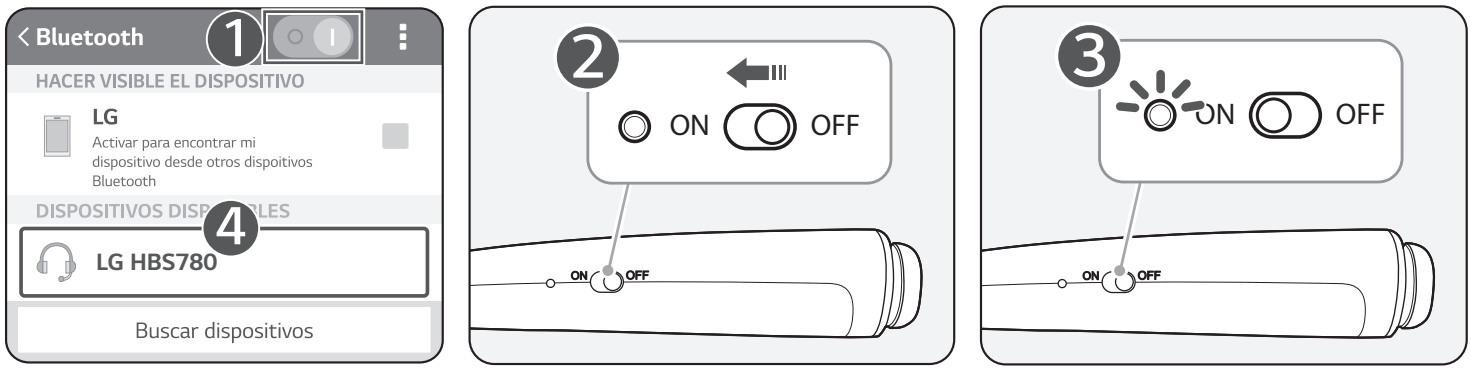

1 En "Ajustes" del teléfono móvil, active *Bluetooth*.
2 Deslice el **Interruptor principal** hacia la posición de encendido para encender el producto.
3 Se encenderá la luz indicadora azul y el HBS-780 cambiará al modo de búsqueda.
4 En el teléfono móvil, seleccione **LG HBS780** para conectarse.
5 Un mensaje de voz le indicará cuando se haya realizado la conexión.

Conexión manual (vinculación con otro teléfono o revinculación)

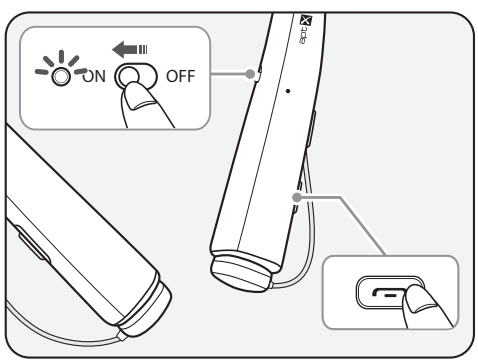

1 Mantenga presionado el **Botón llamar** y deslice el **Interruptor principal** hacia la posición ON para encender el dispositivo.

2 La luz indicadora azul se encenderá y los HBS-780 cambiarán al modo de Búsqueda.

3 Seleccione **LG HBS780** en la lista de dispositivos para realizar la conexión.

Varias conexiones

Los HBS-780 pueden conectarse a un celular y a una PC al mismo tiempo.

NOTA: si se conectan al mismo tiempo a dos dispositivos, las funciones principales funcionarán según el “Dispositivo conectado principal“.

1 Mantenga presionado el **Botón llamar** y deslice el **Interruptor principal** hacia la posición ON para encender el dispositivo.

2 Realice los pasos del 2 al 4 en “Conexión rápida”. Este dispositivo se convertirá en el “Dispositivo conectado principal”.

3 Intente conectar los HBS-780 utilizando un dispositivo conectado anteriormente. Este dispositivo se convertirá en el “Dispositivo conectado secundario”.

Reconexión automática

Si enciende el producto, este busca y se conecta en forma automática a los aparatos (“Dispositivo conectado principal” y “Dispositivo conectado secundario”) a los que estaba anteriormente conectado. (Si el producto no puede encontrar el último aparato al que se conectó, el producto cambia al modo de búsqueda).

Si el producto no se conecta automáticamente al dispositivo que desea, busque su producto en el dispositivo al que desee conectarse y realice la conexión de forma manual.

Luz indicadora

Estado de los HBS-780	Descripción
Encendido	La luz indicadora azul parpadea cuatro veces.
Apagado	La luz indicadora azul parpadea cuatro veces.
Modo de búsqueda	La luz indicadora azul está encendida.
Perfil de auriculares/ manos libres conectado/ Llamada conectada	La luz indicadora azul parpadea una vez cada 5 segundos.

Funciones de llamada a través del celular

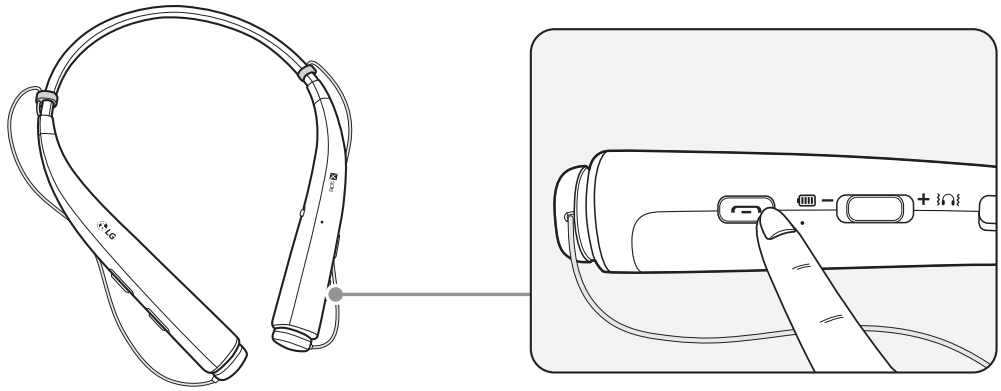

Función	Estado	Descripción
Responder una llamada	Sonando	Presione brevemente el **Botón llamar.** NOTA: el HBS-780 no vibrará si la función de vibración está desactivada.
Realizar una llamada	Inactivo	Si realiza una llamada con un celular, la llamada se conectará automáticamente a los HBS-780. En algunos celulares, deberá presionar brevemente el **Botón reproducir/pausar** dos veces para cambiar de llamada.
Conmutación de llamadas	Hablando	Presione brevemente el **Botón reproducir/pausar** dos veces durante una llamada. (Cada vez que presione uno de estos botones, la llamada cambiará al celular o a los HBS-780).
Remarcación	Inactivo	Mantenga presionado el **Botón llamar** durante más de 1 segundo para realizar una llamada al último número al que llamó.
Marcación por voz	Inactivo	Presione brevemente el **Botón llamar.** Si el celular no admite la función de Marcado por voz, puede utilizar la función de Rellamada.
Recibir una llamada mientras habla por teléfono	Hablando	Puede recibir otra llamada mientras habla por teléfono manteniendo presionado el **Botón llamar** durante 1 segundo. La llamada existente cambiará al estado de llamada en espera. Mantenga presionado el **Botón llamar** de nuevo durante 1 segundo para volver a la llamada anterior. Presione brevemente el **Botón llamar** para colgar en mitad de una llamada o para colgar ambas llamadas. (Funcionará de un modo diferente según la configuración del celular).
Rechazar una llamada	Sonando	Mantenga presionado el **Botón llamar** durante 2 segundos.
Activar/desactivar el volumen	Hablando	Deslice simultáneamente el **Selector giratorio de volumen** en la dirección (+), y deslice el **Selector giratorio anterior/siguiente** hacia la posición (◀◀) y manténgalos durante 1 segundo.

PRECAUCIÓN: No desactive/active el silencio mientras maneja el carro, ya que deberá utilizar ambas manos.

NOTA: las funciones de Marcado por voz y Rellamada funcionan en el Dispositivo conectado principal o en el dispositivo en el que realizó la última llamada. (Las funciones de Marcado por voz y Rellamada podrían funcionar de una forma diferente en algunos celulares).

Reproducción de música

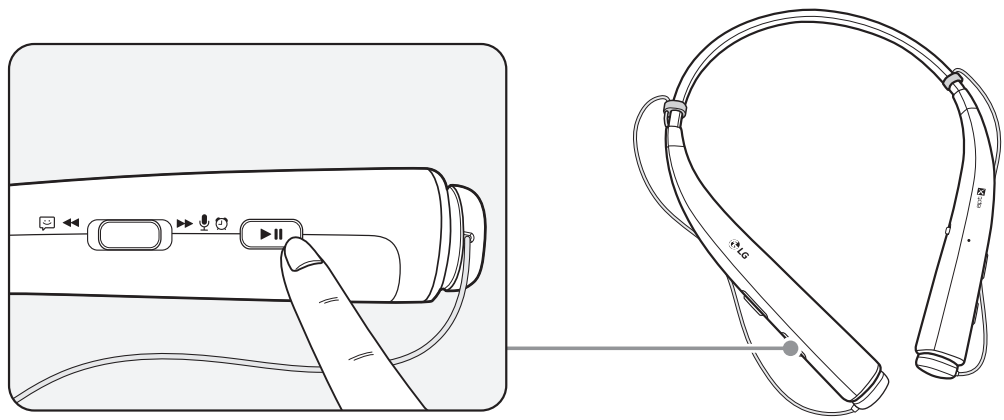

Función	Estado	Descripción
Reproducir	Inactivo	Presione brevemente el **Botón reproducir/pausar.** Se reproducirá la música desde el reproductor activado del dispositivo conectado.
Pausar	Música encendida	Presione brevemente el **Botón reproducir/pausar.**
Reproducir canción Anterior/Siguiente	Música encendida	Para reproducir la canción anterior o siguiente, deslice brevemente el **Selector giratorio anterior** (◀◀) o **siguiente** (▶▶).
Rebobinado o avance rápido	Música encendida	Deslice el **Selector giratorio anterior/siguiente** hasta la posición (◀◀) o (▶▶) hasta que llegue a la pista deseada.
Cambiar el modo del ecualizador	Música encendida	Presione brevemente el **Botón reproducir/pausar** dos veces**.** Cambia el modo con un pitido en el siguiente orden: Mejora de graves (predeterminado) > Normal > Mejora de agudos.

Cambio de reproductor de música

Si detiene la reproducción a la mitad y, a continuación, reproduce música en cualquiera de los dos dispositivos conectados, el control y la reproducción de música de los HBS-780 cambiarán a dicho dispositivo.

Carga de la batería y alertas

Abra la cubierta del Puerto de carga y conecte el cargador al Puerto de carga.

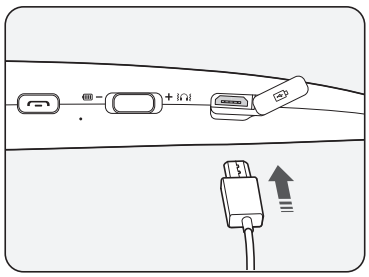

Luz indicadora	Rojo	Púrpura	Azul
Estado de la batería	Cargando	80%	Completado

Deslice el **Selector giratorio de volumen** en la dirección (—) y manténgalo durante 1 segundo para comprobar el nivel de batería y la luz indicadora a través de la voz.

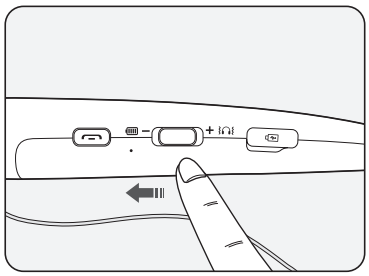

Estado de la batería	Suficiente	Normal	Insuficiente
Luz indicadora	Parpadea en azul tres veces	Parpadea en morado tres veces	Parpadea en rojo tres veces

Ajustes de las alertas de vibración

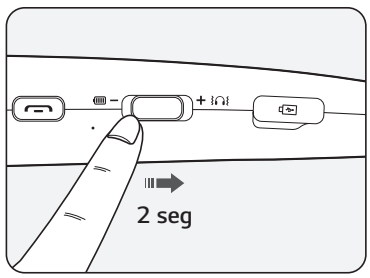

La alerta de vibración se activa automáticamente al encender el producto.

Para activar o desactivar la configuración de la vibración, deslice y mantenga presionado el **Selector giratorio de volumen** en la dirección para subir el volumen (+) durante dos segundos.

NOTA: si la vibración está desactivada, HBS-780 no vibrará cuando reciba una llamada entrante.

Fuera de rango

Si el dispositivo conectado al producto está fuera del rango de comunicación efectiva (10 metros), la señal de comunicación será más débil y se perderá la comunicación.

Si el dispositivo vuelve a estar dentro del rango de comunicación efectiva, el producto volverá a conectarse automáticamente al dispositivo. Si el dispositivo no vuelve a conectarse automáticamente, presione el **Botón llamar** del producto para conectarlo de forma manual.

Si un dispositivo que no está en uso queda fuera del rango de comunicación mientras está conectado a varios dispositivos, recibirá un mensaje de voz que le avisará que se perdió la conexión. En este caso, la función de reconexión automática no es compatible.

LG Tone & Talk

Tone & Talk admite varias funciones incluidas las indicaciones de texto y voz, así como llamadas. Vaya a Google Play™ y busque "LG Tone & Talk" o escanee el código QR de la derecha para instalarlo.

NOTA: Tone & Talk puede utilizarse en teléfonos inteligentes con Android™.

Función	Descripción de los botones	Acción de HBS-780
Leer mensajes recientes	**Selector giratorio anterior/siguiente**	Deslice y mantenga presionada la posición (◀◀) durante un segundo.
Marcación rápida para realizar una llamada	Seleccione un contacto de marcación rápida en Tone & Talk.	-
	Botón llamar (realizar una llamada)	Presione brevemente dos veces.
Uso de los favoritos para realizar una llamada	Seleccione un contacto favorito en Tone & Talk.	-
	Botón llamar (muestre un contacto favorito)	Presione brevemente dos veces.
	Seleccione un contacto con el **Selector giratorio anterior/siguiente.**	Deslice y sostenga a la posición (◀◀) o (▶▶) durante un segundo.
	Botón llamar (realizar una llamada)	Presione brevemente os veces.
Realizar una llamada desde el historial de llamadas	Seleccione el historial de llamadas en Tone & Talk.	-
	Botón llamar (muestre el historial de llamadas)	Presione brevemente dos veces.
	Deslice y sostenga el **Selector giratorio anterior/siguiente** para seleccionar un número del historial de llamadas.	Deslice y sostenga a la posición (◀◀) o (▶▶) durante un segundo.
	Botón llamar (realizar una llamada)	Presione brevemente os veces.
Alerta de hora actual/Notas de voz	**Selector giratorio anterior/siguiente** (Es posible que esta función no sea compatible con algunos dispositivos).	Deslice y mantenga presionada la posición (▶▶) durante un segundo.
Cambio del idioma de la indicación de voz	Seleccione **Configuración de auriculares** > **Idioma de la indicación de voz** en Tone & Talk.	-

Función	Descripción de los botones	Acción de HBS-780
Encuéntrame (Encontrar mi teléfono)	**Selector giratorio siguiente** (▶▶) **y** **Selector giratorio de volumen** (+) **/** **Selector giratorio anterior** (◀◀) **y** **Selector giratorio de volumen** (—)	Deslice y sostenga simultáneamente en la misma dirección durante un segundo.

NOTA: la Alerta de hora actual y las Nota de voz no pueden ser usadas al mismo tiempo.
Solo puede usar una función cada vez al realizar selecciones en la aplicación Tone & Talk.

Solución de problemas

Problemas	Soluciones
El producto no se enciende	Compruebe el nivel de batería y cárguela.
No se puede realizar una llamada con los HBS-780	Si el celular no admite las funciones manos libres y de los auriculares, no podrá utilizar las funciones de llamada. Compruebe el nivel de batería y cárguela.
No se pueden registrar los HBS-780 en el celular	Compruebe si los HBS-780 están encendidos. Compruebe si los HBS-780 se encuentran en el modo de Búsqueda. - Mantenga presionado el **Botón llamar**, deslizando simultáneamente el **Interruptor principal** hacia la posición ON y los HBS-780 cambiarán al modo de Búsqueda.
El sonido es bajo	Controle el nivel de sonido del dispositivo conectado a los HBS-780.

Especificaciones y funciones

Ítem	Descripción
Especificaciones de la tecnología *Bluetooth*	V 4.1 (Auriculares/Manos libres/A2DP/AVRCP)
Batería	Batería 3,7 V/210 mAh, Polímero de iones de litio
Tiempo en espera	Hasta 720 horas*
Tiempo de conversación	Hasta 16 horas*
Tiempo de reproducción de música	Hasta 10.5 horas*
Tiempo de carga	Menos de 2 horas
Tensión nominal de entrada	CC 4,75 V ~ 5,3 V, 400 mA
Temperatura operativa	-10°C (+14°F) ~ +50°C (+122°F)
Dimensiones/Peso	5,9" (ancho) X 6,9" (largo) X 0,9" (alto) / 1,54 oz
Frecuencia operativa	De 2402 MHz a 2480 MHz

*El tiempo de uso puede variar dependiendo del dispositivo móvil conectado, las funciones utilizadas, las configuraciones, la intensidad de la señal, la temperatura operativa, la banda de frecuencia y otros métodos de uso.

Aviso de conformidad

AVISO DE LA FCC PARA LOS USUARIOS

Este dispositivo cumple con el artículo 15 de las Reglas de la FCC.

El funcionamiento está sujeto a las dos condiciones siguientes:

(1) Este dispositivo no puede causar interferencia nociva,

(2) Este dispositivo debe aceptar cualquier interferencia que reciba, incluso la que provoque un funcionamiento no deseado.

Las modificaciones o los cambios que no estén expresamente aprobados por el fabricante (o la parte responsable) del cumplimiento podrían anular la autoridad del usuario para utilizar el producto.

Declaración del artículo 15.105

Este equipo ha sido evaluado y se ha comprobado que cumple con los límites para un dispositivo digital clase B, conforme las secciones 15 de las Reglas de la FCC.

Estos límites han sido diseñados para brindar una protección razonable contra la interferencia dañina en una instalación residencial. Este equipo genera, utiliza y puede irradiar energía de radiofrecuencia y, si no se instala y utiliza de acuerdo con las instrucciones, podría causar interferencia dañina para las comunicaciones radiales.

No obstante, no se garantiza la ausencia de interferencia en una instalación en particular. Si este equipo causa interferencias con la señal de recepción de la radio o televisión, lo cual se verifica apagando y encendiendo el equipo, el usuario puede intentar corregir la interferencia tomando una o más de las siguientes medidas:

- Reoriente o reubique la antena receptora.
- Aumente la distancia entre el equipo y el receptor.
- Conecte el equipo en un tomacorriente que no pertenezca al mismo circuito del tomacorriente en el que está conectado el receptor.
- Consulte al distribuidor o a un técnico de radio/TV experimentado para obtener ayuda.

NOTA IMPORTANTE:

Para satisfacer los requisitos de exposición a la radiofrecuencia estipulados por la FCC, no se permite alteración alguna de la antena o del dispositivo. Todo cambio realizado en la antena o el dispositivo podría hacer que el dispositivo supere los requisitos de exposición a la radiofrecuencia; en consecuencia, los derechos del usuario para utilizar el producto podrían quedar anulados.

Bluetooth® es una marca registrada de Bluetooth SIG, Inc., en todo el mundo.

Qualcomm® aptX™ audio es un producto de Qualcomm Technologies International, Ltd.

FCC ID: ZNFGHBS780

Información adicional

1. Exposición a la radiofrecuencia

Este auricular estéreo inalámbrico *Bluetooth*, modelo HBS-780, es un transmisor y receptor de radio. Cuando está en funcionamiento, se comunica con un dispositivo móvil compatible con *Bluetooth* mediante la recepción y la transmisión de campos electromagnéticos (microondas) de radiofrecuencia (RF) en el rango de 2,4 a 2,4835 GHz. El auricular *Bluetooth* está diseñado para funcionar conforme a los lineamientos y los límites de exposición a la radiofrecuencia establecidos por autoridades nacionales y organismos internacionales de la salud pública, cuando se lo utiliza en conjunto con cualquier dispositivo móvil compatible de LG Electronics.

2. Precauciones para la conexión *Bluetooth*

Los siguientes entornos afectan el rango y la recepción de las señales *Bluetooth*:

- Cuando hay paredes, metales, cuerpos humanos u otros obstáculos entre el dispositivo *Bluetooth* y el dispositivo conectado.
- Cuando se colocan equipos que utilizan señales de frecuencia de 2,4 GHz (LAN inalámbricas, teléfonos inalámbricos, hornos microondas, etc.) cerca de los dispositivos utilizados.

3. Atmósferas potencialmente explosivas

Cuando se encuentre en una atmósfera potencialmente explosiva, apague el dispositivo electrónico. Aunque es poco frecuente, este dispositivo electrónico podría generar chispas. Las chispas en dichas áreas pueden causar una explosión o un incendio y provocar lesiones personales o incluso la muerte. Las zonas con riesgo de explosión suelen estar claramente señaladas, aunque no en todos los casos.

4. Llamadas de emergencia

¡IMPORTANTE!

Este auricular *Bluetooth* y el dispositivo electrónico conectado a él funcionan con señales de radio, redes terrestres y móviles, además de funciones programadas por el usuario, que no pueden garantizar la conexión en todas las situaciones. Por lo tanto, nunca debe depender únicamente de un dispositivo electrónico para casos de comunicaciones esenciales (por ej. emergencias médicas). Recuerde que, para realizar o recibir llamadas, el auricular y el dispositivo electrónico conectado a él deben estar encendidos y en un área de servicio con una señal móvil de buena potencia. Las llamadas de emergencia no pueden hacerse en todas las redes de telefonía celular ni cuando están en uso ciertos servicios de red o funciones del teléfono. Compruebe la disponibilidad con su proveedor de servicio local.

5. Información sobre la batería

Las baterías recargables tienen una vida útil prolongada si reciben el tratamiento adecuado. Las baterías nuevas o que no se hayan utilizado por mucho tiempo podrían tener una capacidad reducida las primeras veces que se utilizan. No exponga la batería a temperaturas extremas, superiores a +50°C (+122°F) o inferiores a -10°C (+14°F). Para obtener la máxima capacidad de la batería, úsela a temperatura ambiente. Si se utiliza la batería en condiciones de temperaturas bajas, la capacidad se verá reducida. La batería solo puede cargarse a temperaturas entre +10°C (+50°F) and +45°C (+113°F).

6. Reciclado de la batería del auricular *Bluetooth*

La batería del auricular *Bluetooth* debe desecharse con el procedimiento adecuado y nunca debe arrojarse al basurero municipal. Los encargados del servicio técnico de LG Electronics que extraigan baterías las desecharán de acuerdo con las reglamentaciones locales.

7. Condiciones

- La garantía tiene validez únicamente si, junto con el producto que se va a reparar o reemplazar, se presenta la factura original que el distribuidor le emitió al comprador original. LG Electronics se reserva el derecho de denegar el servicio de garantía si no se presenta dicha información o si hubiera habido modificaciones luego de la compra original del producto al distribuidor.
- Si LG Electronics repara o reemplaza el producto, el plazo de garantía del producto reemplazado o reparado equivaldrá al tiempo restante del plazo de la garantía original o noventa (90) días a partir de la fecha de reparación, el período que sea mayor. La reparación o el reemplazo podrían implicar el uso de unidades reacondicionadas con funciones equivalentes. Los componentes o las piezas reemplazadas pasarán a ser propiedad de LG Electronics.
- La presente garantía no cubre fallas por desgaste natural ni uso indebido, entre otros casos, usos fuera de lo normal y habitual, conforme a las instrucciones de uso y mantenimiento del producto. La cobertura tampoco abarca fallas del producto que se deban a accidentes, modificaciones o ajustes, caso fortuito o daño producido por algún líquido.
- La garantía no cubre fallas del producto a causa de instalaciones, reparaciones o modificaciones incorrectas llevadas a cabo por personas que no estén autorizadas por LG Electronics. Todo indicio de manipulación en cualquiera de los sellos del producto anulará la garantía.
- NO EXISTEN GARANTÍAS EXPRESAS, NI ORALES NI ESCRITAS, SALVO LAS QUE CONSTAN EN EL PRESENTE DOCUMENTO, INCLUYENDO, ENTRE OTRAS, LAS GARANTÍAS IMPLÍCITAS DE COMERCIALIZACIÓN O IDONEIDAD PARA UN FIN DETERMINADO. LA DURACIÓN DE CUALQUIER GARANTÍA IMPLÍCITA SE LIMITA AL PLAZO DE LA PRESENTE GARANTÍA LIMITADA. ASIMISMO, LG ELECTRONICS O SUS DISTRIBUIDORES NO SERÁN RESPONSABLES, EN NINGUNA CIRCUNSTANCIA, POR DAÑOS FORTUITOS O EMERGENTES DE ÍNDOLE ALGUNA, INCLUYENDO, ENTRE OTROS, PÉRDIDAS COMERCIALES O DE GANANCIAS, HASTA EL MÁXIMO DESCARGO DE RESPONSABILIDAD PERMITIDO POR LA LEY.
- En algunos estados y países, no se permite la exclusión o la limitación de daños fortuitos y emergentes, ni la limitación del plazo de las garantías implícitas. Por lo tanto, las exclusiones o limitaciones de los párrafos anteriores podrían no aplicarse en su caso. La garantía provista no afecta los derechos del consumidor establecidos por la legislación nacional pertinente en vigencia ni los derechos del consumidor en relación con el distribuidor que surjan del contrato de compra-venta.

Garantía limitada

Sujeta a las condiciones de la presente garantía limitada, LG Electronics garantiza que este producto no presenta fallas de diseño, materiales ni mano de obra en el momento en que el consumidor realiza la compra original, y que no las presentará por un período posterior de un (1) año. En caso de que el producto requiera servicio técnico de garantía, sírvase llevarlo al establecimiento del distribuidor que se lo vendió o comuníquese con el centro de contacto de LG Electronics de su región para obtener más información.

Información importante de seguridad

Reducción de la capacidad auditiva:

Si utiliza el auricular con un nivel de volumen alto, podría sufrir hipoacusia permanente.

Configure el volumen en un nivel inocuo. Con el tiempo, podría acostumbrarse a un volumen de sonido más alto que podría parecer normal, pero que podría dañar su capacidad auditiva.

Si le zumban los oídos o siente que los sonidos le llegan medio apagados, no utilice el dispositivo y consulte a un otorrinolaringólogo. Cuanto más alto sea el volumen, más rápido podría verse afectada su audición.

Algunos expertos en audición sugieren que, para proteger la audición, se debe:

- Limitar el tiempo de uso del auricular a volumen alto.
- Evitar subir el volumen para contrarrestar el exceso de ruido ambiental.
- Bajar el volumen si no oye a la gente que habla cerca de usted.

Uso seguro de los auriculares

No se recomienda utilizar auriculares para escuchar música mientras conduce un vehículo y, en algunas zonas, es ilegal hacerlo. Sea precavido y cauto al conducir. No utilice el dispositivo si le resulta molesto o lo distrae mientras maneja cualquier tipo de vehículo o realiza alguna otra actividad que requiera toda su atención.

Any modifications or changes to this manual due to typographical errors or inaccuracies of stated information shall only be made by LG Electronics Inc.

Las modificaciones o cambios de este manual por errores tipográficos o de información serán realizados exclusivamente por LG Electronics, Inc.

www.lg.com